1 - 1

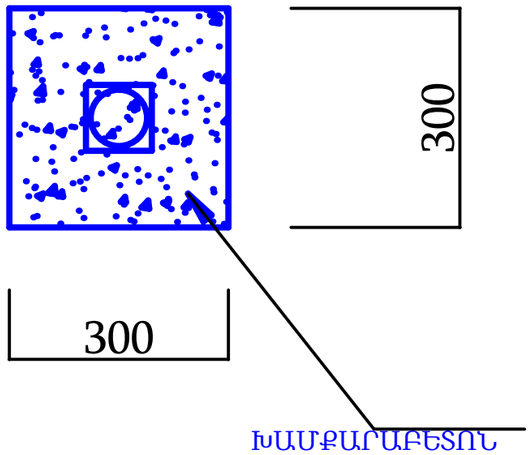

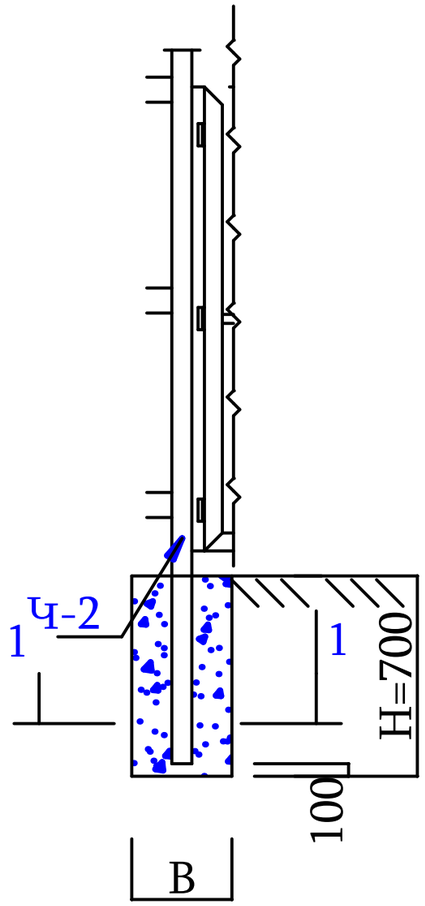

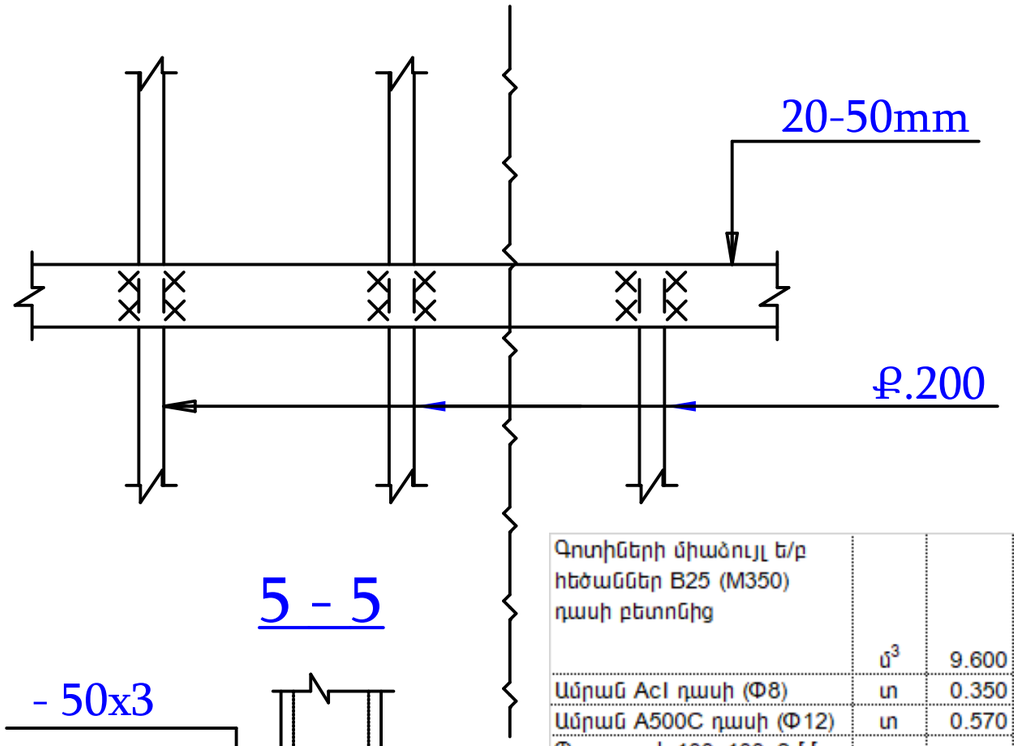

5 - 5

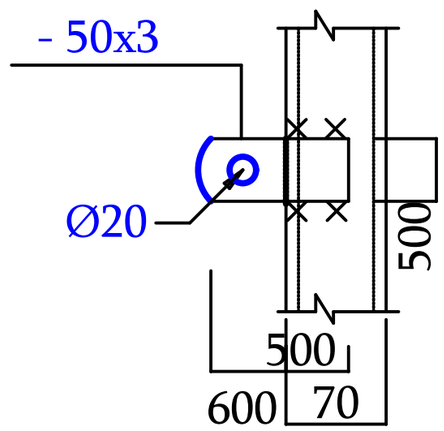

Գոտիների միաձույլ ե/բ հեծաններ B25 (M350) դասի բետոնից	մ³	9.600
Ամրան AcI դասի (Φ8)	տ	0.350
Ամրան A500C դասի (Φ12)	տ	0.570
Պողպատե 100x100x2մմ խողովակներից կանգնակների մոնտաժում H=2,2մ (6հատ)	տ	0.090
Մետաղական խողովակներից ցանկապատի պատրաստում և մոնտաժում (20x40x2մմ՝ , 20x20x2մմ՝) Մետաղական դարպասների պատրաստում և մոնտաժում 2,5x2,1մ (2 հատ) մետաղի ձևավորում համաձայն նախագծի	տ	2.700
Մետաղական խողովակներից ցանկապատի պատրաստում և մոնտաժում (80x80x2մմ՝ 64գծմ) Կանգնակներ	տ	0.320

ՀԱՆԳՈՒՅՑ «Ա»

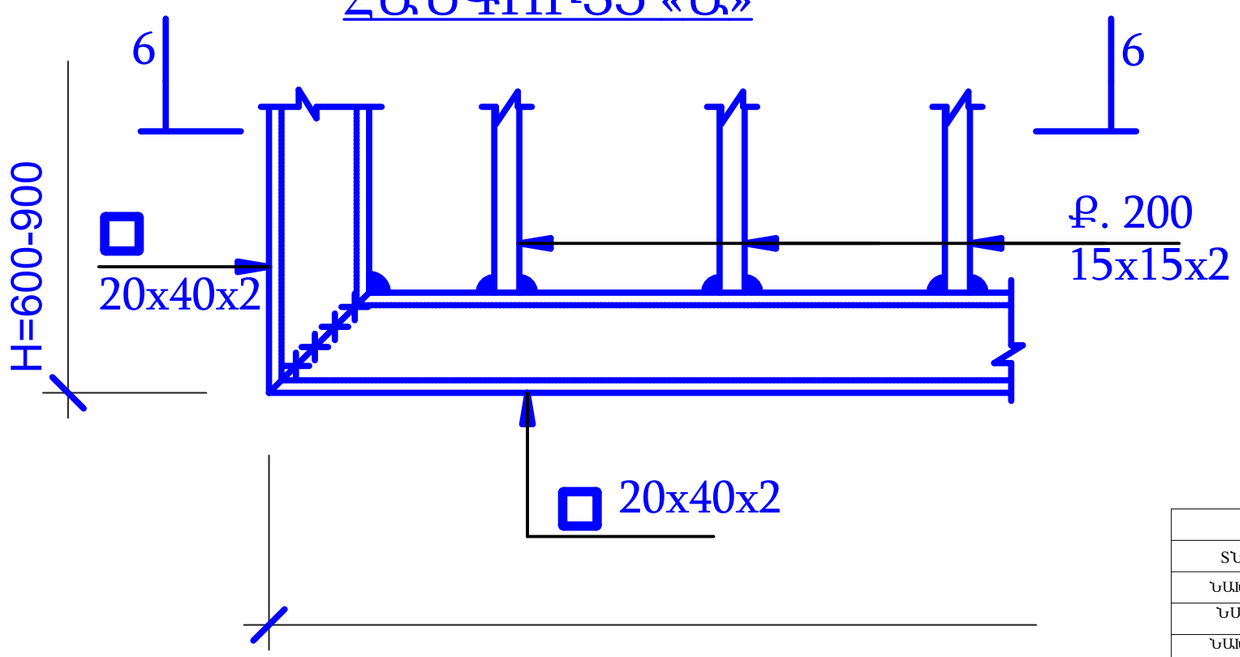

				ԿԱՐԲԻ ՀԱՄԱՅՆՔԱՊԵՏԱՐԱՆ			
ՏՆՕՐԵՆ	Գ.ԿԱՐԱՊԵՏՅԱՆ			ԿԱՐԲԻ ՀԱՄԱՅՆՔԻ ՄԱՆԿԱՊԱՐՏԵԶԻ ՏԱՐԱԾՔԻ ՑԱՆԿԱՊԱՏԻ ՎԵՐԱՆՈՐՈԳՄԱՆ	ՓՈՒԼ	ԹԵՐԹ	ԹԵՐԹԵՐ
ՆԱԽԱԳԾՈՂ	Կ.ՀՈՎԵՅԱՆ				ԵԿ	5	9
ՆԱԽԱԳԾՈՂ	Գ.ԿԱՐԱՊԵՏՅԱՆ						
ՆԱԽԱԳԾՈՂ							
				ՀԱՆԳՈՒՅՑՆԵՐ ՄԵՏԱՂԱԿԱՆ ՑԱՆԿԱՊԱՏ	<ԱՐԽԻ-ՏՈՒՐ> ՍՊԸ		